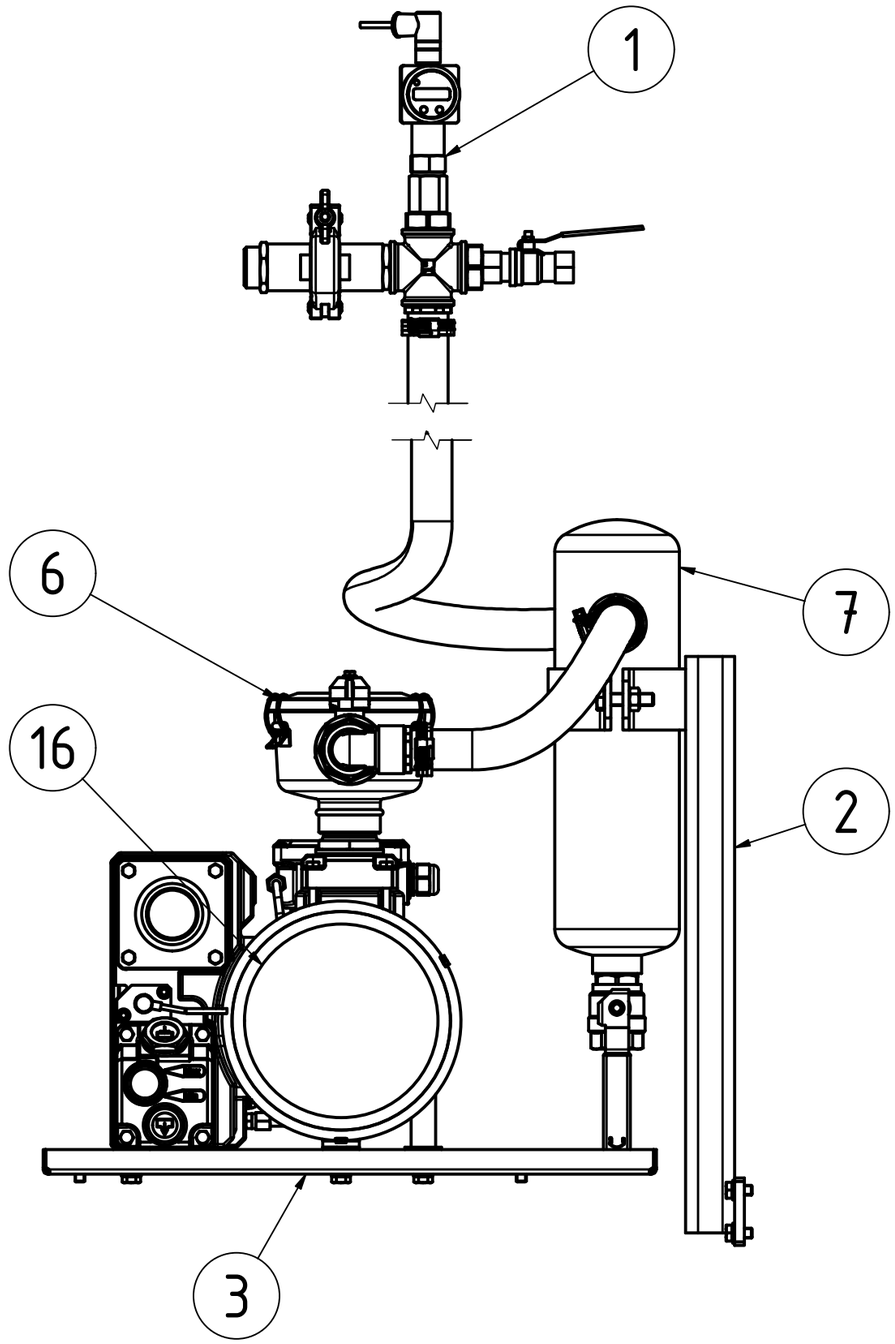

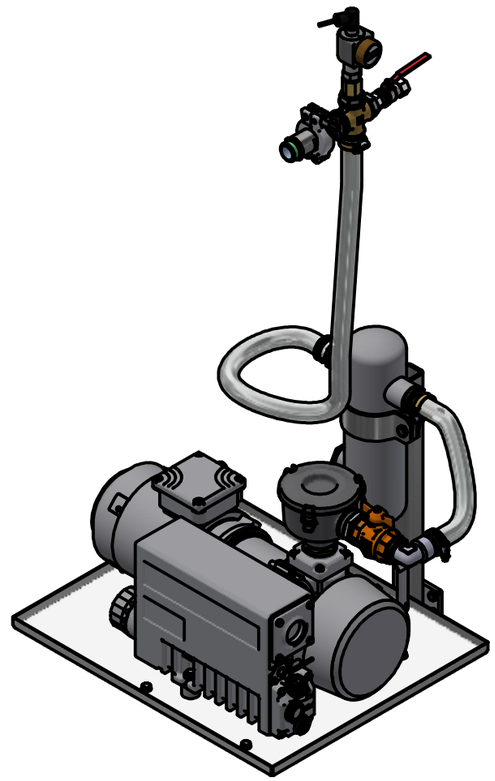

Rev.	Änderungstext	rev.Datum	Freigabe
-			

Gewicht in kg: 55,9 kg	Allg. Toleranzen: ISO 2768-1 m, ISO 2768-2 K	M 1 : 5
Auftrag		
Halbzeug		
Werkstoff		

	Datum	Name
Bearb.	18.10.2023	H.Rochner
Änderung		
Freigabe	18.10.2023	H.Rochner

ECT kema
Extrusion for Ceramic Technology

Vakuumeinrichtung

Ersatzteilschaubild

P2906.24.00.00.000

Blatt 1 / 1

A3

Weitergabe sowie Vervielfältigung dieser Unterlage, Verwertung und Mitteilung ihres Inhaltes nicht gestattet, soweit nicht ausdrücklich zugestanden. Zuwiderhandlungen verpflichten zu Schadenersatz. Alle Rechte für den Fall der Patenterteilung oderGebrauchsmuster-Eintragung vorbehalten.